Studio Tecnico
Di Paolantonio ing. Giorgio
P.le Leonardo da Vinci n° 1 - 40026 Imola (BO) - Tel. 328 9339509

COMUNE DI MEDICINA

PROGETTO DI ADEGUAMENTO DELL'IMPIANTO ELETTRICO DEL BLOCCO INGRESSO DELL'ISTITUTO DI RADIOASTRONOMIA VIA FIORENTINA 3513 - LOC. FIORENTINA - MEDICINA

PROGETTO ESECUTIVO

ELENCO DEGLI ELABORATI

E1	Relazione tecnica	E4.3	Impianti elettrici
E2	Calcoli	E5	Computo metrico
E3	Schemi elettrici quadri di distribuzione		
E4.1	Destinazione d'uso e classificazione dei locali		
E4.2	Distribuzione principale		

Committente:	Proprietà:	Progettista:
I.N.A.F. Istituto di Radioastronomia Via P. Gobetti n° 101 40129 Bologna	C.N.R. Consiglio Nazionale delle Ricerche P.le A. Moro n° 7 00185 Roma	Ing. Giorgio Di Paolantonio P.le Leonardo da Vinci n° 1 40026 Imola (BO)

ELABORATO: Schemi elettrici quadri di distribuzione

TAVOLA: E 3

DATA:	AGG:	SCALA:
Giugno 2018	Esecutivo	/

Commessa: G-002-2018

Impostazioni di stampa:

INDICE

POSIZIONE	DESCRIZIONE
1	QUADRO BLOCCO INGRESSO (Q4)
2	QUADRO ZONA POSTERIORE (Q20)

ELENCO FOGLI

N° Foglio	DESCRIZIONE
1	Dati Tecnici
2	Fronte Quadro
3	Sezione A - Schema Unifilare Potenza
4	Sezione A - Schema Unifilare Potenza
5	Sezione B - Schema Unifilare Potenza
6	Sezione B - Schema Unifilare Potenza
7	Sezione B - Schema Ausiliari
8	Sezione C - Schema Unifilare Potenza
9	Sezione C - Schema Unifilare Potenza
10	Sezione C - Schema Ausiliari
11	
12	
13	
14	
15	
16	
17	
18	
19	
20	
21	
22	
23	
24	
25	
26	
27	
28	
29	
30	
31	
32	
33	
34	
35	
36	
37	
38	
39	

QUADRO BLOCCO INGRESSO - Q4

NORMATIVA DI RIFERIMENTO	CEI 23-51
TENSIONE DI ESERCIZIO Ue	400 V
FREQUENZA NOMINALE Fn	50 Hz
CORRENTE NOMINALE In	< 125 A
PORTATA BARRATURA PRINCIPALE	125 A
CORRENTE DI C.TO C.TO TRIFASE MAX.	1.63 kA
CORRENTE DI C.TO C.TO FASE NEUTRO MAX.	0.87 kA
CORRENTE AMM. DI BREVE DURATA Icw	/
TENSIONE AUSILIARI	230 / 24 V AC
GRADO DI PROTEZIONE ESTERNO	IP40
SEGREGAZIONI	/
ACCESSIBILITA'	ANTERIORE
ARRIVO	DAL BASSO
PARTENZE	DAL BASSO - DALL'ALTO
CARPENTERIA / CLASSE ISOLAMENTO	SCHNEIDER PRAGMA / II
N° MODULI / DIM. (LxHxP)	24x6 / 610x1110x150
MASSIMA POTENZA DISSIPABILE	156 W

CARATTERISTICHE DI CABLAGGIO (CAVI)

CIRCUITO	TIPO	COLORE	SEZIONE MINIMA
Principale (FASI)	FS17	NERO	2.5 mmq
Principale (NEUTRO)	FS17	AZZURRO	2.5 mmq
Terra	FS17	GIALLO-VERDE	2.5 mmq
Misure	FS17	MARR./NERO	1.5 mmq

Studio di progettazione:
Ing. Giorgio Di Paolantonio
P.le Leonardo da Vinci n° 1
40026 Imola (BO)

Quadro: Blocco Ingresso (Q4)

Progetto: Stazione di Radioastronomia di Medicina
Via Fiorentina n° 3513 - Medicina (BO)
Commessa: G-002-2018

Dati Tecnici
File:
Foglio: 1 di 10
Proprietà riservata

Rev.	Data	Motivo Modifica	Disegnato da	Approvato da
00	Giugno 2018	Emissione	G. Di Paolantonio	G. Di Paolantonio
01				
02				
03				

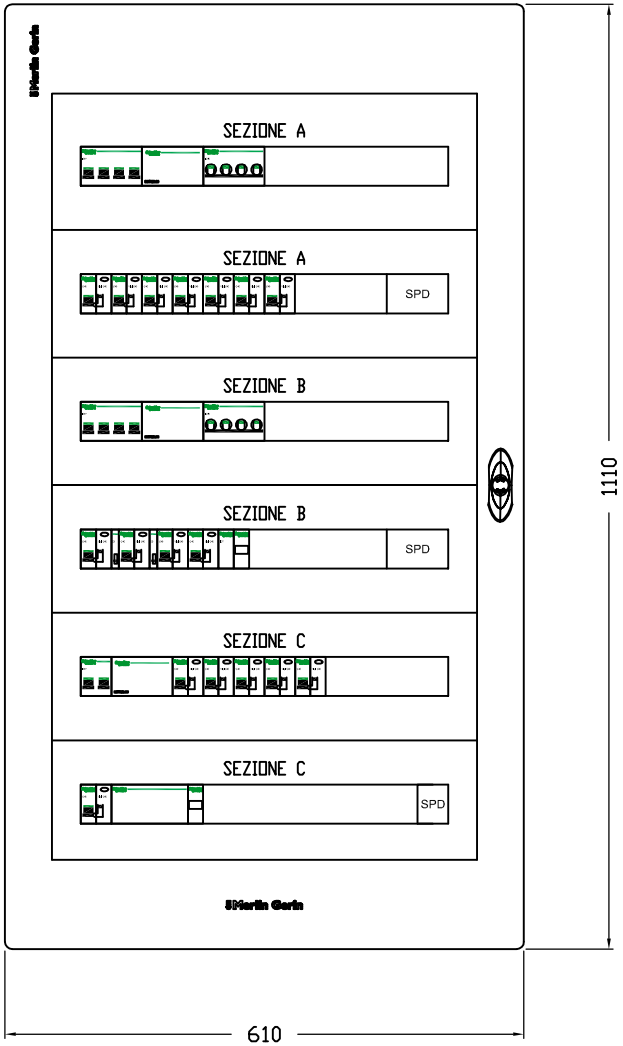

Studio di progettazione: Ing. Giorgio Di Paolantonio P.le Leonardo da Vinci n° 1 40026 Imola (BO)	Quadro: Blocco Ingresso (Q4)	Fronte Quadro	
	Progetto: Stazione di Radioastronomia di Medicina Via Fiorentina n° 3513 - Medicina (BO) Commessa: G-002-2018	File:	
		Foglio: 2 di 10	
		Proprietà riservata	

Rev.	Data	Motivo Modifica	Disegnato da	Approvato da
00	Giugno 2018	Emissione	G. Di Paolantonio	G. Di Paolantonio
01				
02				
03				

Sezione A
Alimentazione da Rete

Icc 3F = 1.63 kA
Icc F-N = 0.87 kA

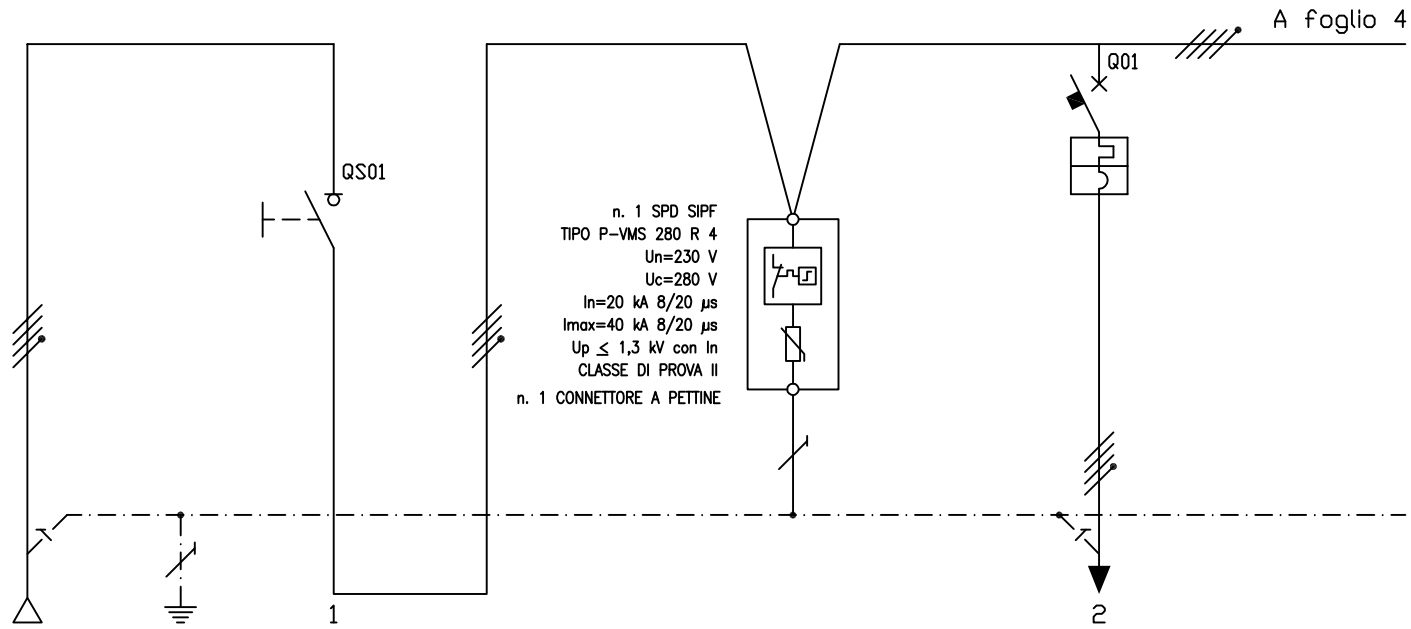

DENOMINAZIONE UTENZA			Arrivo da QGBT1 Sezione A	Collettore di terra	Generale Sezione A			Protezioni Sovratensioni		Alimentazione Quadro Q20 Sezione A			
Tensione nominale (V)			400	400	400			400		400			
Potenza nom. (kW) / Corrente nom. (A)			30 / 48.2							15 / 24.1			
Interruttore	Tipo / Curva									Schneider iC60N/C			
	N° Poli x In (A)	P. d. I. (kA)								4x32	6		
	Soglia Ith (A)	Soglia Im (A)											
Differenziale	Tipo												
	N° Poli x In (A)	Soglia Id (A)											
	Tipo intervento	Tempo ritardo (s)											
Ausiliari elettrici	Sganciatore: Tipo / Tensione Al.												
	Contatti Aux: N° / Tipo												
Sezionatore	Tipo				Schneider iSW								
	N° Poli x In (A)				4 x 63								
Fusibile	Tipo / In (A)												
Contattore	Tipo / Contatti												
	N° Poli x In (A)	Tens. Bobina (V)											
Relè Termico	Tipo	Soglia Ith (A)											
Linea alimentaz.	Lunghezza		105							15			
	Sigla cavo		FG5OR	H07V-K	FS17-450/750 V			FS17-450/750 V		N07V-K			
	Sezione (mmq)		1(4 x 16)		4(1 x 16)			4(1 x 16)		4(1 x 10)			
	Sezione PE (mmq)			1(1 x 50)				1(1 x 16)		1(1 x 10)			
Note			Linea Esistente	Linea Esistente						Linea Esistente			

Studio di progettazione:	Quadro: Blocco Ingresso (Q4)	Schema di Potenza Unifilare
Ing. Giorgio Di Paolantonio P.le Leonardo da Vinci n° 1 40026 Imola (BO)	Progetto: Stazione di Radioastronomia di Medicina Via Fiorentina n° 3513 - Medicina (BO) Commessa: G-002-2018	File: Foglio: 3 di 10 Proprietà riservata

Rev.	Data	Motivo Modifica	Disegnato da	Approvato da
00	Giugno 2018	Emissione	G. Di Paolantonio	G. Di Paolantonio
01				
02				
03				

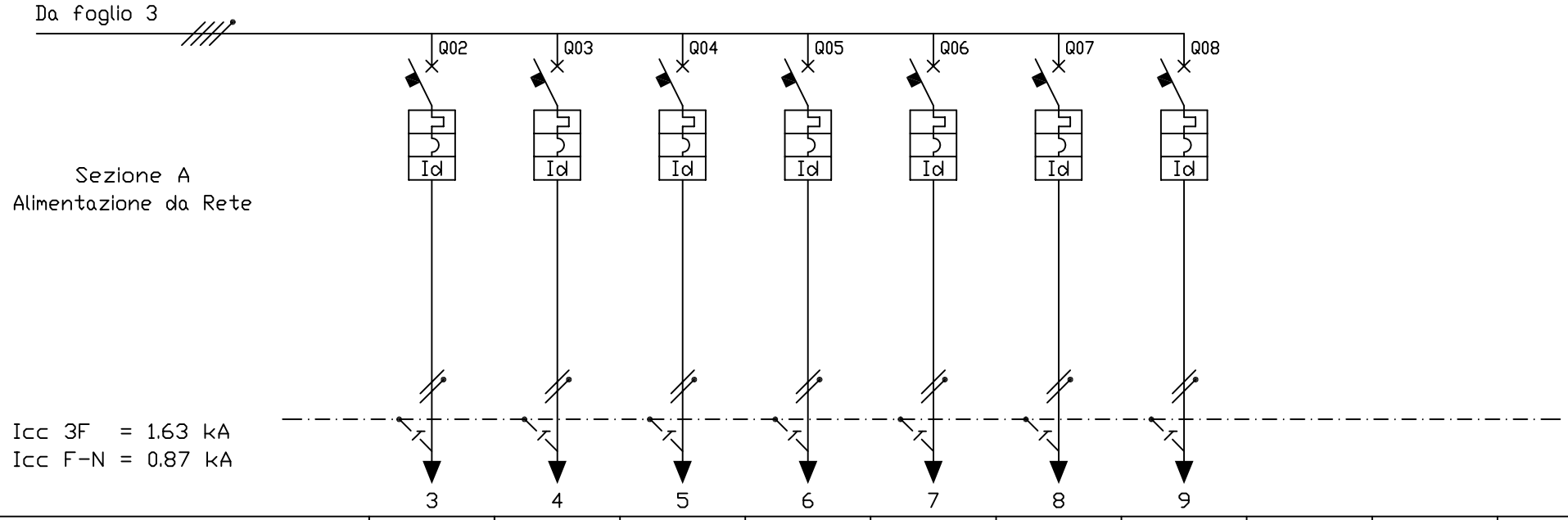

DENOMINAZIONE UTENZA			Prese Post. Lav. Ufficio 1 (107) Linea FI1		Prese Post. Lav. Ufficio 2 (103) Linea FI2		Prese Post. Lav. Archivio (106) Linea FI3		Prese Servizio L. 100-104-106-107 Linea FI4		Prese Servizio L. 101-101A-102-103 Linea FI5		Prese Servizio Miniappartamento Linea FI6		Alimentazione Fan-Coils Linea FI7	
Tensione nominale (V)			230		230		230		230		230		230		230	
Potenza nom. (kW) / Corrente nom. (A)			3 / 16		2 / 9.7		2 / 9.7		2 / 9.7		2 / 9.7		3 / 16		0.8 / 4.4	
Interruttore	Tipo / Curva		Schneider C40N/C		Schneider C40N/C		Schneider C40N/C		Schneider C40N/C		Schneider C40N/C		Schneider C40N/C		Schneider C40N/C	
	N° Poli x In (A)	P. d. I. (kA)	1P+Nx16	6	1P+Nx16	6	1P+Nx16	6	1P+Nx16	6	1P+Nx16	6	1P+Nx16	6	1P+Nx6	6
	Soglia Ith (A)	Soglia Im (A)														
Differenziale	Tipo		Schneider Vigi C40		Schneider Vigi C40		Schneider Vigi C40		Schneider Vigi C40		Schneider Vigi C40		Schneider Vigi C40		Schneider Vigi C40	
	N° Poli x In (A)	Soglia Id (A)	1P+Nx25	0.03	1P+Nx25	0.03	1P+Nx25	0.03	1P+Nx25	0.03	1P+Nx25	0.03	1P+Nx25	0.03	1P+Nx25	0.03
	Tipo intervento	Tempo ritardo (s)	A	Istant.	A	Istant.	A	Istant.	AC	Istant.	AC	Istant.	AC	Istant.	AC	Istant.
Ausiliari elettrici	Sganciatore: Tipo / Tensione Al.															
	Contatti Aux: N° / Tipo															
Sezionatore	Tipo															
	N° Poli x In (A)															
Fusibile	Tipo / In (A)															
Contattore	Tipo / Contatti															
	N° Poli x In (A)	Tens. Bobina (V)														
Relè Termico	Tipo	Soglia Ith (A)														
Linea alimentaz.	Lunghezza															
	Sigla cavo		FS17-450/750 V		FS17-450/750 V		H07V-K		H07V-K		H07V-K		H07V-K		FS17-450/750 V	
	Sezione (mmq)		2(1 x 4)		2(1 x 4)		2(1 x 6)		2(1 x 6)		2(1 x 6)		2(1 x 6)		2(1 x 1.5)	
	Sezione PE (mmq)		1(1 x 4)		1(1 x 4)		1(1 x 6)		1(1 x 6)		1(1 x 6)		1(1 x 6)		1(1 x 1.5)	
Note							Linea Esistente		Linea Esistente		Linea Esistente		Linea Esistente			

Studio di progettazione:
Ing. Giorgio Di Paolantonio
P.le Leonardo da Vinci n° 1
40026 Imola (BO)

Quadro: Blocco Ingresso (Q4)

Progetto: Stazione di Radioastronomia di Medicina
Via Fiorentina n° 3513 - Medicina (BO)
Commessa: G-002-2018

Schema di Potenza Unifilare

File:

Foglio: 4 di 10

Proprietà riservata

Rev.	Data	Motivo Modifica	Disegnato da	Approvato da
00	Giugno 2018	Emissione	G. Di Paolantonio	G. Di Paolantonio
01				
02				
03				

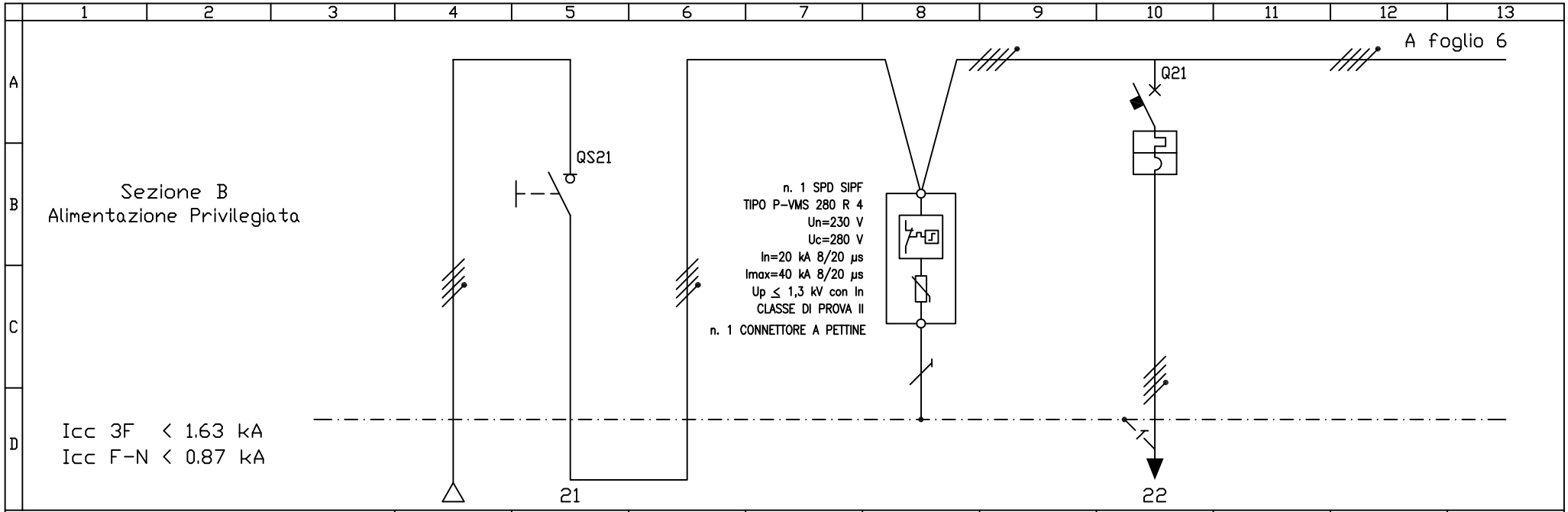

DENOMINAZIONE UTENZA			Arrivo da QGBT1 Sezione B	Generale Sezione B			Protezioni Sovratensioni		Alimentazione Quadro Q20 Sezione B			
Tensione nominale (V)			400	400			400		400			
Potenza nom. (kW) / Corrente nom. (A)			15 / 24.1						10 / 16.1			
Interruttore	Tipo / Curva								Schneider iC60N/C			
	N° Poli x In (A)	P. d. I. (kA)							4x25	6		
	Soglia Ith (A)	Soglia Im (A)										
Differenziale	Tipo											
	N° Poli x In (A)	Soglia Id (A)										
	Tipo intervento	Tempo ritardo (s)										
Ausiliari elettrici	Sganciatore: Tipo / Tensione Al.											
	Contatti Aux: N° / Tipo											
Sezionatore	Tipo			Schneider iSW								
	N° Poli x In (A)			4 x 63								
Fusibile	Tipo / In (A)											
Contattore	Tipo / Contatti											
	N° Poli x In (A)	Tens. Bobina (V)										
Relè Termico	Tipo	Soglia Ith (A)										
Linea alimentaz.	Lunghezza		105						15			
	Sigla cavo		FG5OR	FS17-450/750 V			FS17-450/750 V		FS17-450/750 V			
	Sezione (mmq)		1(4 x 16)	4(1 x 16)			4(1 x 16)		4(1 x 6)			
	Sezione PE (mmq)		/				1(1 x 16)		/			
Note			Linea Esistente									

Studio di progettazione:	Quadro: Blocco Ingresso (Q4)	Schema di Potenza Unifilare
Ing. Giorgio Di Paolantonio P.le Leonardo da Vinci n° 1 40026 Imola (BO)	Progetto: Stazione di Radioastronomia di Medicina Via Fiorentina n° 3513 - Medicina (BO) Commessa: G-002-2018	File: Foglio: 5 di 10 Proprietà riservata

Rev.	Data	Motivo Modifica	Disegnato da	Approvato da
00	Giugno 2018	Emissione	G. Di Paolantonio	G. Di Paolantonio
01				
02				
03				

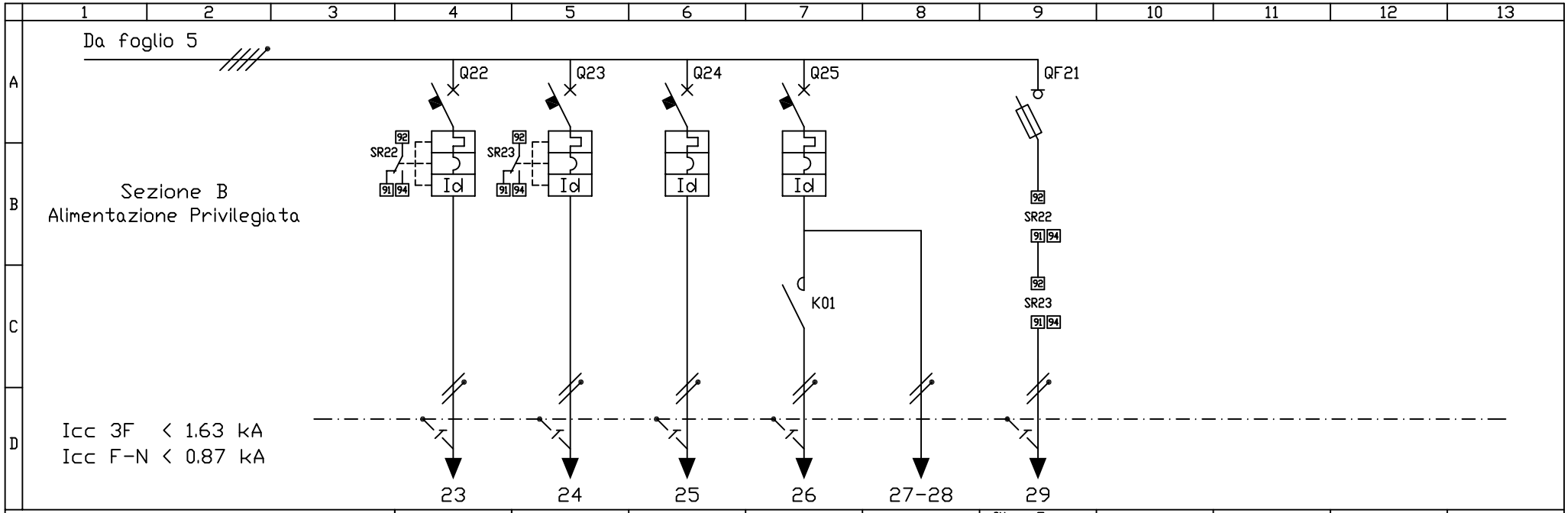

DENOMINAZIONE UTENZA			Illum. Loc. 100-101 102-101A-105-106-107 Linea LI1		Illuminazione Loc. 103-104 Linea LI2		Illuminazione Miniappartamento Linea LI3		Illuminazione Cortesia Ingresso Linea LI4		Alimentazione Ausiliari 230 V		Illum. Emerg. Blocco Ingresso Linea EMI							
Tensione nominale (V)			230		230		230		230		230		230							
Potenza nom. (kW) / Corrente nom. (A)			0.7 / 3.4		0.2 / 1.0		0.4 / 2.0		0.1 / 0.5				0.1 / 0.5							
Interruttore	Tipo / Curva		Schneider C40N/C		Schneider C40N/C		Schneider C40N/C		Schneider C40N/C											
	N° Poli x In (A)	P. d. I. (kA)	1P+Nx10	6	1P+Nx6	6	1P+Nx10	6	1P+Nx6	6										
	Soglia Ith (A)	Soglia Im (A)																		
Differenziale	Tipo		Schneider Vigi C40		Schneider Vigi C40		Schneider Vigi C40		Schneider Vigi C40											
	N° Poli x In (A)	Soglia Id (A)	1P+Nx25	0.03	1P+Nx25	0.03	1P+Nx25	0.03	1P+Nx25	0.03										
	Tipo intervento	Tempo ritardo (s)	AC	Istant.	AC	Istant.	AC	Istant.	AC	Istant.										
Ausiliari elettrici	Sganciatore: Tipo / Tensione Al.																			
	Contatti Aux: N° / Tipo		1 / Schneider SD		1 / Schneider SD															
Sezionatore	Tipo												Schneider STI							
	N° Poli x In (A)												1P+N x 20							
Fusibile	Tipo / In (A)												8.5x31.5 gG / 6							
Contattore	Tipo / Contatti								Schneider CT40/NA											
	N° Poli x In (A)	Tens. Bobina (V)							2x25	230										
Relè Termico	Tipo	Soglia Ith (A)																		
Linea alimentaz.	Lunghezza																			
	Sigla cavo		H07V-K		H07V-K		H07V-K		H07V-K		H07V-K		FS17-450/750 V							
	Sezione (mmq)		2(1 x 2.5)		2(1 x 1.5)		2(1 x 2.5)		2(1 x 1.5)		2(1 x 1.5)		2(1 x 1.5)							
	Sezione PE (mmq)		1(1 x 2.5)		1(1 x 1.5)		1(1 x 2.5)		1(1 x 1.5)		/		/							
Note			Linea Esistente		Linea Esistente		Linea Esistente		Linea Esistente		Linea Esistente									

Studio di progettazione:
Ing. Giorgio Di Paolantonio
P.le Leonardo da Vinci n° 1
40026 Imola (BO)

Quadro: Blocco Ingresso (Q4)

Progetto: Stazione di Radioastronomia di Medicina
Via Fiorentina n° 3513 - Medicina (BO)
Commessa: G-002-2018

Schema di Potenza Unifilare

File:

Foglio: 6 di 10

Proprietà riservata

Rev.	Data	Motivo Modifica	Disegnato da	Approvato da
00	Giugno 2018	Emissione	G. Di Paolantonio	G. Di Paolantonio
01				
02				
03				

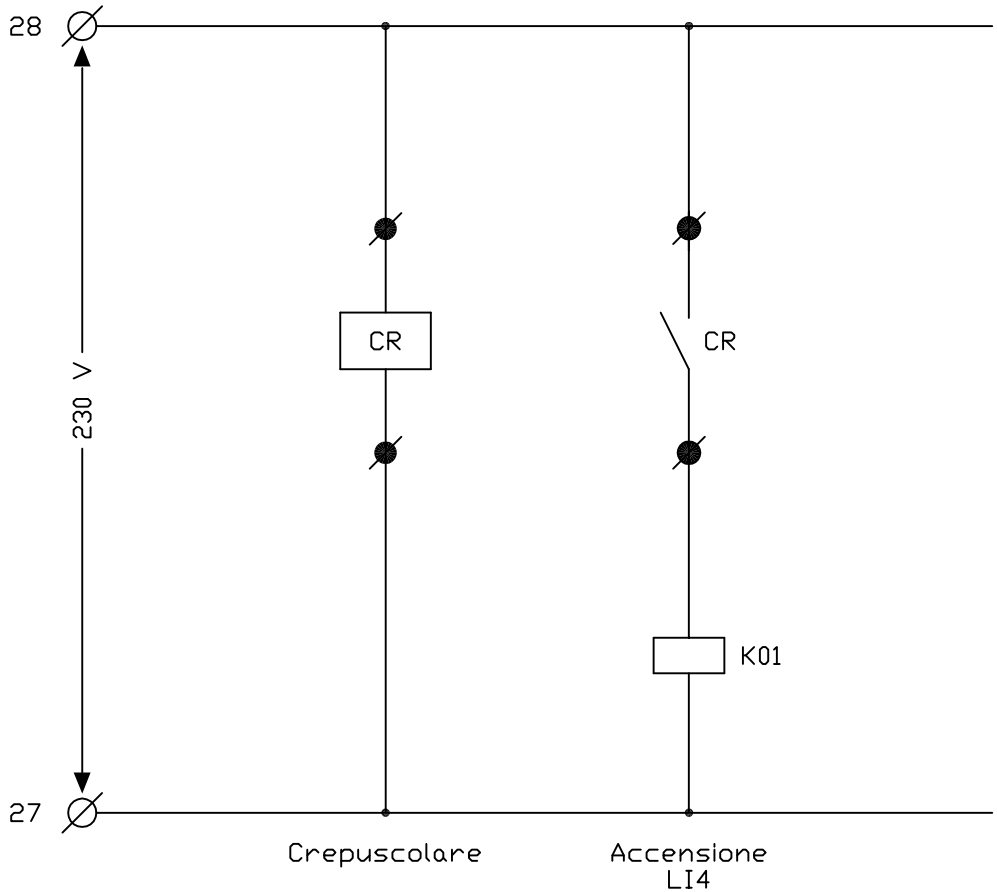

Comando Impianto Illuminazione Cortesia

Studio di progettazione: Ing. Giorgio Di Paolantonio P.le Leonardo da Vinci n° 1 40026 imola (BO)	Quadro: Blocco Ingresso (Q4) Progetto: Stazione di Radioastronomia di Medicina Via Fiorentina n° 3513 - Medicina (BO) Commessa: G-002-2018	Schema Ausiliari File: Foglio: 7 di 10 Proprietà riservata			

Rev.	Data	Motivo Modifica	Disegnato da	Approvato da
00	Giugno 2018	Emissione	G. Di Paolantonio	G. Di Paolantonio
01				
02				
03				

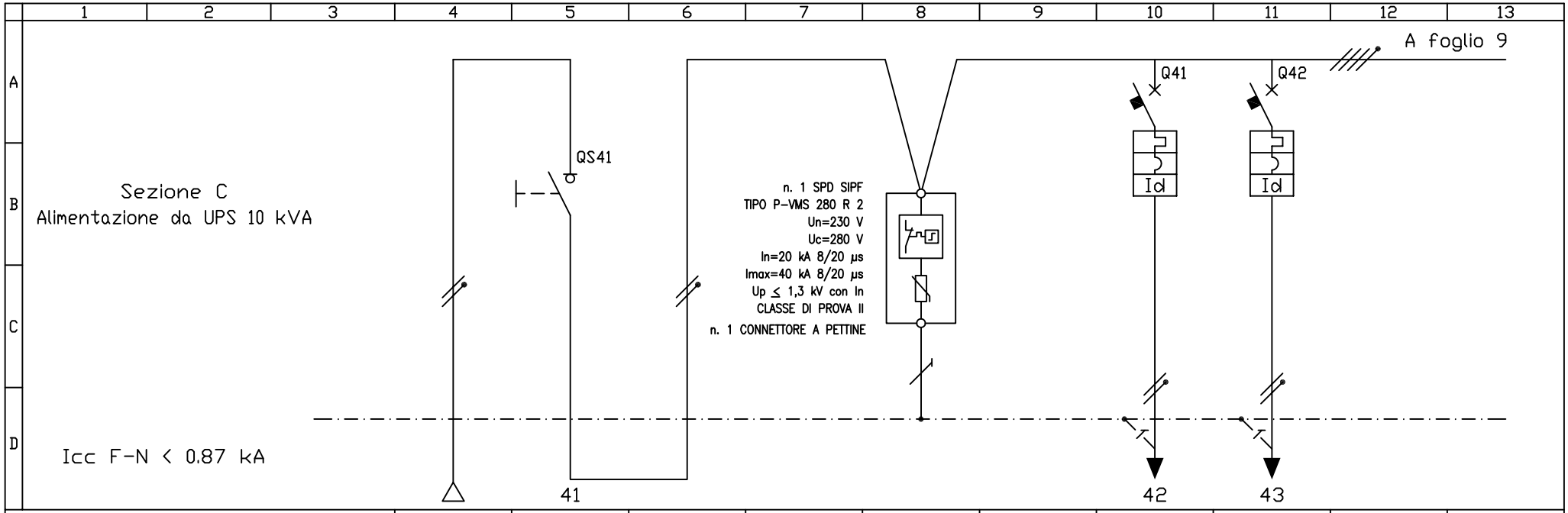

DENOMINAZIONE UTENZA			Arrivo da QGBT1 Sezione C	Generale Sezione C			Protezioni Sovratensioni		Prese Post. Lav. Ufficio 1 (107) Linea FI1C		Prese Post. Lav. Ufficio 2 (103) Linea FI2C			
Tensione nominale (V)			230				230		230		230			
Potenza nom. (kW) / Corrente nom. (A)			6 / 29.0						2 / 9.7		2 / 9.7			
Interruttore	Tipo / Curva								Schneider C40N/C		Schneider C40N/C			
	N° Poli x In (A)	P. d. I. (kA)							1P+Nx16	6	1P+Nx16	6		
	Soglia Ith (A)	Soglia Im (A)												
Differenziale	Tipo								Schneider Vigi C40		Schneider Vigi C40			
	N° Poli x In (A)	Soglia Id (A)							1P+Nx25	0.03	1P+Nx25	0.03		
	Tipo intervento	Tempo ritardo (s)							A	Istant.	A	Istant.		
Ausiliari elettrici	Sganciatore: Tipo / Tensione Al.													
	Contatti Aux: N° / Tipo													
Sezionatore	Tipo			Schneider iSW										
	N° Poli x In (A)			2 x 63										
Fusibile	Tipo / In (A)													
Contattore	Tipo / Contatti													
	N° Poli x In (A)	Tens. Bobina (V)												
Relè Termico	Tipo	Soglia Ith (A)												
Linea alimentaz.	Lunghezza		105											
	Sigla cavo		FG5OR	FS17-450/750 V			FS17-450/750 V		FS17-450/750 V		FS17-450/750 V			
	Sezione (mmq)		1(2 x 10)	2(1 x 10)			2(1 x 10)		2(1 x 4)		2(1 x 4)			
	Sezione PE (mmq)		/				1(1 x 16)							
Note			Linea Esistente											

Studio di progettazione:
Ing. Giorgio Di Paolantonio
P.le Leonardo da Vinci n° 1
40026 Imola (BO)

Quadro: Blocco Ingresso (Q4)

Progetto: Stazione di Radioastronomia di Medicina
Via Fiorentina n° 3513 - Medicina (BO)
Commessa: G-002-2018

Schema di Potenza Unifilare
File:
Foglio: 8 di 10
Proprietà riservata

Rev.	Data	Motivo Modifica	Disegnato da	Approvato da
00	Giugno 2018	Emissione	G. Di Paolantonio	G. Di Paolantonio
01				
02				
03				

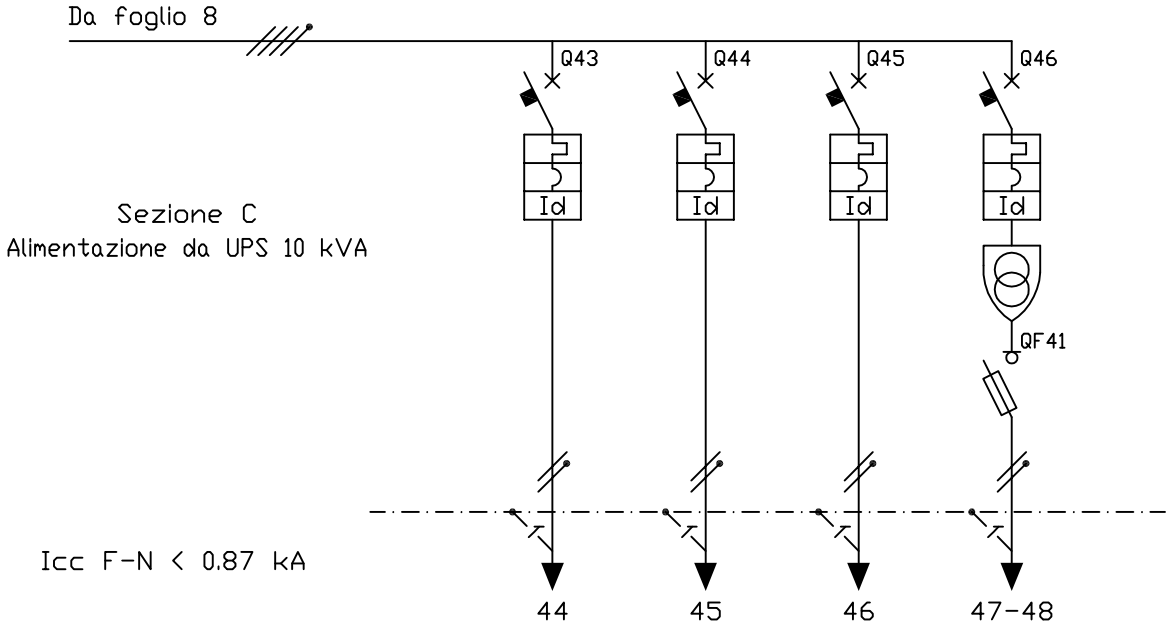

DENOMINAZIONE UTENZA			Prese Post. Lav. Archivio (106) Linea FI3C		Prese Rosse Aula Didatt. (101) Linea FI4C		Lettore Badge + Al. Tastierino Linea FI5C		Ausiliari 12 / 24 Volt Linea FI6C	
Tensione nominale (V)			230		230		230		230 / 12-24	
Potenza nom. (kW) / Corrente nom. (A)			2 / 9.7		2 / 9.7				25 VA	
Interruttore	Tipo / Curva		Schneider C40N/C		Schneider C40N/C		Schneider C40N/C		Schneider C40N/C	
	N° Poli x In (A)	P. d. I. (kA)	1P+Nx16	6	1P+Nx10	6	1P+Nx6	6	1P+Nx6	6
	Soglia Ith (A)	Soglia Im (A)								
Differenziale	Tipo		Schneider Vigi C40		Schneider Vigi C40		Schneider Vigi C40		Schneider Vigi C40	
	N° Poli x In (A)	Soglia Id (A)	1P+Nx25	0.03	1P+Nx25	0.03	1P+Nx25	0.03	1P+Nx25	0.03
	Tipo intervento	Tempo ritardo (s)	A	Istant.	A	Istant.	A	Istant.	AC	Istant.
Ausiliari elettrici	Sganciatore: Tipo / Tensione Al.									
	Contatti Aux: N° / Tipo									
Sezionatore	Tipo								Modulare	
	N° Poli x In (A)								1P+N x 20	
Fusibile	Tipo / In (A)								8.5x21.5 gG / 2	
Contattore	Tipo / Contatti									
	N° Poli x In (A)	Tens. Bobina (V)								
Relè Termico	Tipo	Soglia Ith (A)								
Linea alimentaz.	Lunghezza									
	Sigla cavo		FS17-450/750 V		H07V-K		H07V-K		H07V-K	
	Sezione (mmq)		2(1 x 4)		2(1 x 2.5)		2(1 x 1.5)		2(1 x 1.5)	
	Sezione PE (mmq)				1(1 x 2.5)		1(1 x 1.5)		/	
Note					Linea Esistente		Linea Esistente		Linea Esistente	

Studio di progettazione:
Ing. Giorgio Di Paolantonio
P.le Leonardo da Vinci n° 1
40026 Imola (BO)

Quadro: Blocco Ingresso (Q4)

Progetto: Stazione di Radioastronomia di Medicina
Via Fiorentina n° 3513 - Medicina (BO)
Commessa: G-002-2018

Schema di Potenza Unifilare

File:

Foglio: 9 di 10

Proprietà riservata

Rev.	Data	Motivo Modifica	Disegnato da	Approvato da
00	Giugno 2018	Emissione	G. Di Paolantonio	G. Di Paolantonio
01				
02				
03				

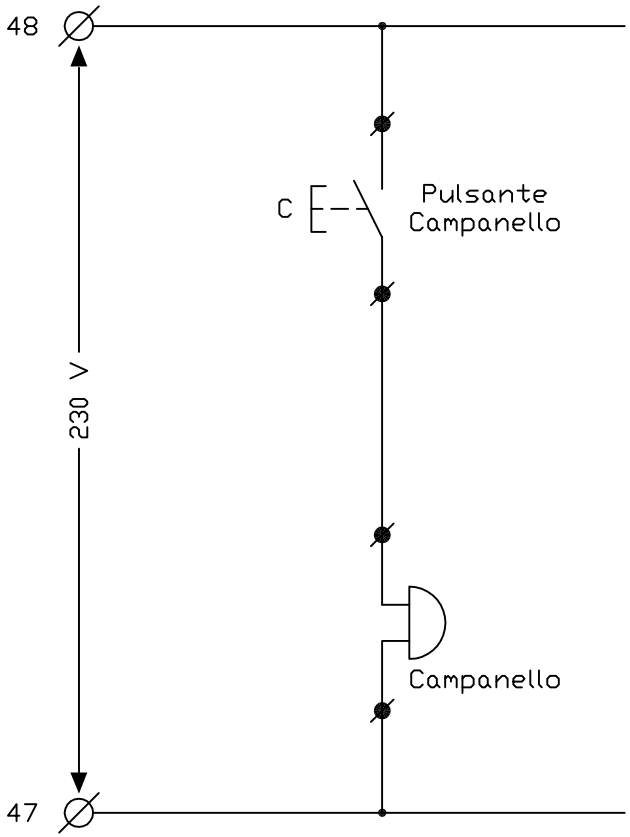

Impianto Suoneria
Ingresso Principale

Studio di progettazione:	Quadro: Blocco Ingresso (Q4)		Schema Ausiliari
Ing. Giorgio Di Paolantonio P.le Leonardo da Vinci n° 1 40026 imola (BO)	Progetto:	Stazione di Radioastronomia di Medicina Via Fiorentina n° 3513 - Medicina (BO) Commessa: G-002-2018	File: Foglio: 10 di 10 Proprietà riservata

Rev.	Data	Motivo Modifica	Disegnato da	Approvato da
00	Giugno 2018	Emissione	G. Di Paolantonio	G. Di Paolantonio
01				
02				
03				

ELENCO FOGLI

N° Foglio	DESCRIZIONE
1	Dati Tecnici
2	Fronte Quadro
3	Sezione A - Schema Unifilare Potenza
4	Sezione A - Schema Unifilare Potenza
5	Sezione B - Schema Unifilare Potenza
6	
7	
8	
9	
10	
11	
12	
13	
14	
15	
16	
17	
18	
19	
20	
21	
22	
23	
24	
25	
26	
27	
28	
29	
30	
31	
32	
33	
34	
35	
36	
37	
38	
39	

QUADRO ZONA POSTERIORE - Q20

NORMATIVA DI RIFERIMENTO	CEI 23-51
TENSIONE DI ESERCIZIO Ue	400 V
FREQUENZA NOMINALE Fn	50 Hz
CORRENTE NOMINALE In	< 125 A
PORTATA BARRATURA PRINCIPALE	63 A
CORRENTE DI C.TO C.TO TRIFASE MAX.	1.26 kA
CORRENTE DI C.TO C.TO FASE NEUTRO MAX.	0.65 kA
CORRENTE AMM. DI BREVE DURATA Icw	/
TENSIONE AUSILIARI	230 V AC
GRADO DI PROTEZIONE ESTERNO	IP40
SEGREGAZIONI	/
ACCESSIBILITA'	ANTERIORE
ARRIVO	DALL'ALTO
PARTENZE	DAL BASSO - DALL'ALTO
CARPENTERIA / CLASSE ISOLAMENTO	GEWISS GW 40610 / II
N° MODULI / DIM. (LxHxP)	54 / 465x680x95
MASSIMA POTENZA DISSIPABILE	62 W

CARATTERISTICHE DI CABLAGGIO (CAVI)

CIRCUITO	TIPO	COLORE	SEZIONE MINIMA
Principale (FASI)	FS17	NERO	2.5 mmq
Principale (NEUTRO)	FS17	AZZURRO	2.5 mmq
Terra	FS17	GIALLO-VERDE	2.5 mmq
Misure	FS17	MARR./NERO	1.5 mmq

Studio di progettazione:
Ing. Giorgio Di Paolantonio
P.le Leonardo da Vinci n° 1
40026 imola (BO)

Quadro: Zona Posteriore (Q20)

Progetto: Stazione di Radioastronomia di Medicina
Via Fiorentina n° 3513 - Medicina (BO)
Commessa: G-002-2018

Dati Tecnici
File:
Foglio: 1 di 5
Proprietà riservata

Rev.	Data	Motivo Modifica	Disegnato da	Approvato da
00	Giugno 2018	Emissione	G. Di Paolantonio	G. Di Paolantonio
01				
02				
03				

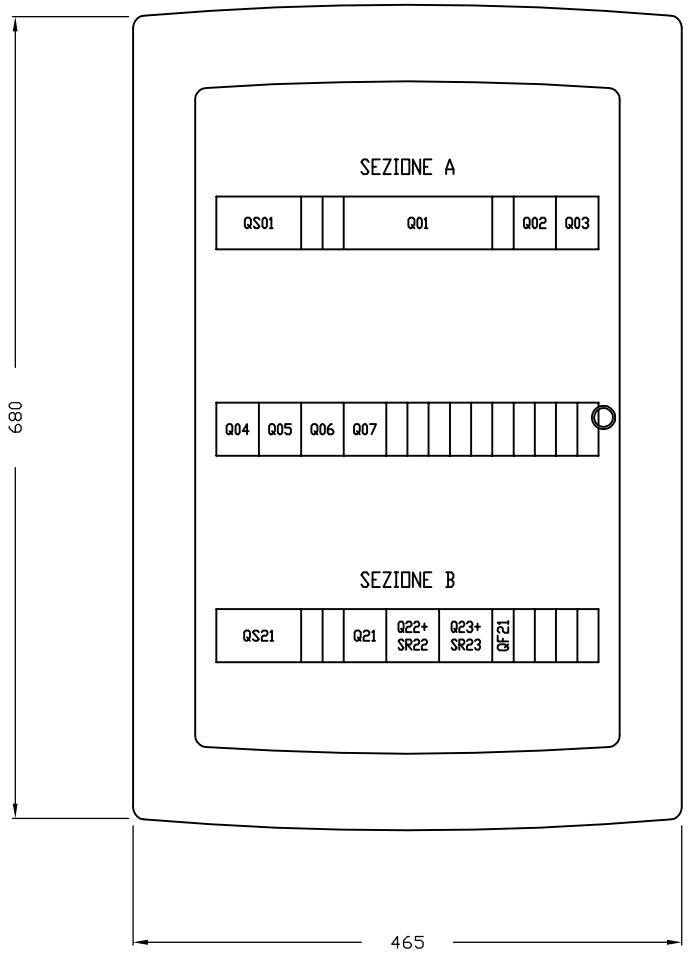

Studio di progettazione:	Quadro: Zona Posteriore (Q20)		Fronte Quadro
Ing. Giorgio Di Paolantonio P.le Leonardo da Vinci n° 1 40026 imola (BO)	Progetto:	Stazione di Radioastronomia di Medicina Via Fiorentina n° 3513 - Medicina (BO) Commessa: G-002-2018	File: Foglio: 2 di 5 Proprietà riservata

Rev.	Data	Motivo Modifica	Disegnato da	Approvato da
00	Giugno 2018	Emissione	G. Di Paolantonio	G. Di Paolantonio
01				
02				
03				

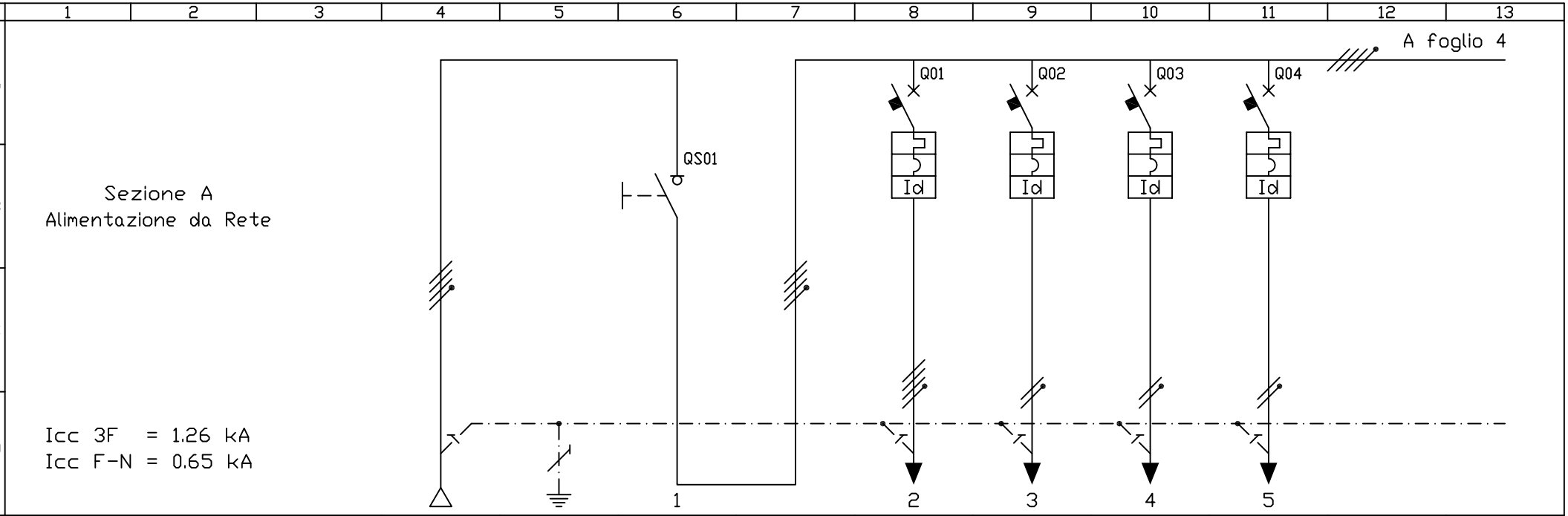

DENOMINAZIONE UTENZA			Arrivo da Q4 Sezione A	Collettore di terra	Generale Sezione A		Alimentazione utenza fissa bassa Linea FSM1	Alimentazione Presa F Linea FSM2	Alimentazione Presa L+Prese Alte Linea FSM3	Alimentazione Prese Servizio Linea FSM4		
Tensione nominale (V)			400	400	400		400	230	230	230		
Potenza nom. (kW) / Corrente nom. (A)			15 / 24.1				6 / 9.6	3 / 16	3 / 16	3 / 16		
Interruttore	Tipo / Curva						Schneider iC60N/C	Schneider C40N/C	Schneider C40N/C	Schneider C40N/C		
	N° Poli x In (A)	P. d. I. (kA)					4x16 6	1P+Nx16 6	1P+Nx16 6	1P+Nx16 6		
	Soglia Ith (A)	Soglia Im (A)										
Differenziale	Tipo						Schneider Vigi iC60	Schneider Vigi C40	Schneider Vigi C40	Schneider Vigi C40		
	N° Poli x In (A)	Soglia Id (A)					4x25 0.03	1P+Nx25 0.03	1P+Nx25 0.03	1P+Nx25 0.03		
	Tipo intervento	Tempo ritardo (s)					AC Istant.	AC Istant.	AC Istant.	AC Istant.		
Ausiliari elettrici	Sganciatore: Tipo / Tensione Al.											
	Contatti Aux: N° / Tipo											
Sezionatore	Tipo				Schneider iSW							
	N° Poli x In (A)				4 x 63							
Fusibile	Tipo / In (A)											
Contattore	Tipo / Contatti											
	N° Poli x In (A)	Tens. Bobina (V)										
Relè Termico	Tipo	Soglia Ith (A)										
Linea alimentaz.	Lunghezza		15									
	Sigla cavo		N07V-K	N07V-K	FS17-450/750 V		FS17-450/750 V	FS17-450/750 V	FS17-450/750 V	FS17-450/750 V		
	Sezione (mmq)		4(1 x 10)		4(1 x 10)		4(1 x 4)	2(1 x 4)	2(1 x 4)	2(1 x 4)		
	Sezione PE (mmq)			1(1 x 10)			1(1 x 4)	1(1 x 4)	1(1 x 4)	1(1 x 4)		
Note			Linea Esistente	Linea Esistente								

Studio di progettazione:
Ing. Giorgio Di Paolantonio
P.le Leonardo da Vinci n° 1
40026 imola (BO)

Quadro: Zona Posteriore (Q20)

Progetto: Stazione di Radioastronomia di Medicina
Via Fiorentina n° 3513 - Medicina (BO)
Commessa: G-002-2018

Schema di Potenza Unifilare
File:
Foglio: 3 di 5
Proprietà riservata

Rev.	Data	Motivo Modifica	Disegnato da	Approvato da
00	Giugno 2018	Emissione	G. Di Paolantonio	G. Di Paolantonio
01				
02				
03				

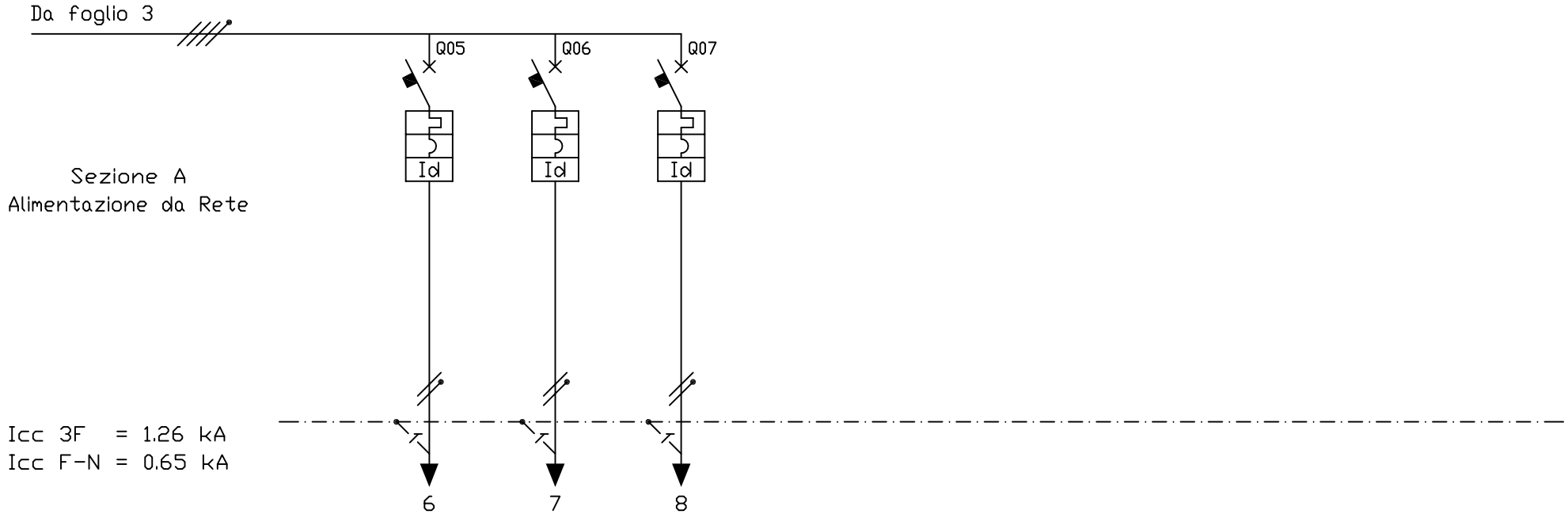

DENOMINAZIONE UTENZA			Alimentazione Fan Coils Archivio Linea FSM5		Prese 16A - P. 1° Loc. 117-.....-120 Linea FSM6		Prese 10A - P. 1° Loc. 117-.....-120 Linea FSM7	
Tensione nominale (V)			230		230		230	
Potenza nom. (kW) / Corrente nom. (A)			3 / 16		3 / 16		2 / 9.7	
Interruttore	Tipo / Curva		Schneider C40N/C		Schneider C40N/C		Schneider C40N/C	
	N° Poli x In (A)	P. d. I. (kA)	1P+Nx6	6	1P+Nx16	6	1P+Nx10	6
	Soglia Ith (A)	Soglia Im (A)						
Differenziale	Tipo		Schneider Vigi C40		Schneider Vigi C40		Schneider Vigi C40	
	N° Poli x In (A)	Soglia Id (A)	1P+Nx25	0.03	1P+Nx25	0.03	1P+Nx25	0.03
	Tipo intervento	Tempo ritardo (s)	AC	Istant.	AC	Istant.	AC	Istant.
Ausiliari elettrici	Sganciatore: Tipo / Tensione Al.							
	Contatti Aux: N° / Tipo							
Sezionatore	Tipo							
	N° Poli x In (A)							
Fusibile	Tipo / In (A)							
Contattore	Tipo / Contatti							
	N° Poli x In (A)	Tens. Bobina (V)						
Relè Termico	Tipo	Soglia Ith (A)						
Linea alimentaz.	Lunghezza							
	Sigla cavo		FS17-450/750 V		N07V-K		N07V-K	
	Sezione (mmq)		2(1 x 1.5)		2(1 x 4)		2(1 x 2.5)	
	Sezione PE (mmq)		1(1 x 1.5)		1(1 x 4)		1(1 x 2.5)	
Note					Linea Esistente		Linea Esistente	

Studio di progettazione:
Ing. Giorgio Di Paolantonio
P.le Leonardo da Vinci n° 1
40026 imola (BO)

Quadro: Zona Posteriore (Q20)

Progetto: Stazione di Radioastronomia di Medicina
Via Fiorentina n° 3513 - Medicina (BO)
Commessa: G-002-2018

Schema di Potenza Unifilare

File:

Foglio: 4 di 5

Proprietà riservata

Rev.	Data	Motivo Modifica	Disegnato da	Approvato da
00	Giugno 2018	Emissione	G. Di Paolantonio	G. Di Paolantonio
01				
02				
03				

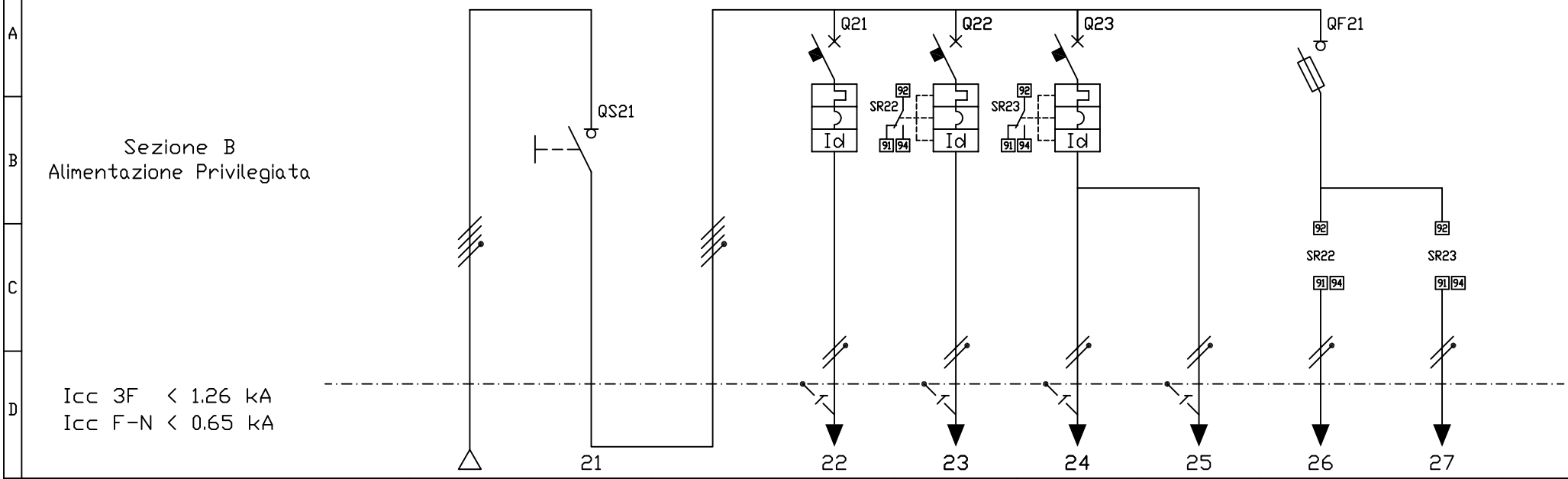

DENOMINAZIONE UTENZA			Arrivo da Q4 Sezione B	Generale Sezione B		Alimentazione Prese Privilegiate Linea FSM1G		Illuminazione Archivio (112) Linea LSM1		Illuminazione P. 1° Loc. 117 - 120 Linea LSM2		Illuminazione P. 1° Loc. 118 - 119 Linea LSM3	Illumin. Emergenza Archivio (112) Linea ESM1	Illumin. Emergenza Loc. 117 -.....- 120 Linea ESM2	
Tensione nominale (V)			400	400		230		230		230		230	230	230	
Potenza nom. (kW) / Corrente nom. (A)			10 / 16.1			3 / 16		0.5 / 2.4		1 / 4.8		0.5 / 2.4	0.1 /0.5	0.1 /0.5	
Interruttore	Tipo / Curva					Schneider C40N/C		Schneider C40N/C		Schneider C40N/C					
	N° Poli x In (A)	P. d. I. (kA)				1P+Nx16	6	1P+Nx6	6	1P+Nx6	6				
	Soglia Ith (A)	Soglia Im (A)													
Differenziale	Tipo					Schneider Vigi C40		Schneider Vigi C40		Schneider Vigi C40					
	N° Poli x In (A)	Soglia Idl (A)				1P+Nx25	0.03	1P+Nx25	0.03	1P+Nx25	0.03				
	Tipo intervento	Tempo ritardo (s)				AC	Istant.	AC	Istant.	AC	Istant.				
Ausiliari elettrici	Sganciatore: Tipo / Tensione Al.														
	Contatti Aux: N° / Tipo							1 / Schneider SD		1 / Schneider SD					
Sezionatore	Tipo			Schneider ISW									Schneider STI		
	N° Poli x In (A)			4 x 63									1P+N x 20		
Fusibile	Tipo / In (A)												8.5x31.5 gG / 6		
Contattore	Tipo / Contatti														
	N° Poli x In (A)	Tens. Bobina (V)													
Relè Termico	Tipo	Soglia Ith (A)													
Linea alimentaz.	Lunghezza		15												
	Sigla cavo		FS17-450/750 V	FS17-450/750 V		FS17-450/750 V		FS17-450/750 V		N07V-K		N07V-K	FS17-450/750 V	N07V-K	
	Sezione (mmq)		4(1 x 6)	4(1 x 6)		2(1 x 4)		2(1 x 2.5)		2(1 x 2.5)		2(1 x 2.5)	2(1 x 1.5)	2(1 x 1.5)	
	Sezione PE (mmq)		/			1(1 x 4)		1(1 x 2.5)		1(1 x 2.5)		1(1 x 2.5)	/	/	
Note										Linea Esistente		Linea Esistente		Linea Esistente	

Studio di progettazione:
Ing. Giorgio Di Paolantonio
P.le Leonardo da Vinci n° 1
40026 imola (BO)

Quadro: Zona Posteriore (Q20)

Progetto: Stazione di Radioastronomia di Medicina
Via Fiorentina n° 3513 - Medicina (BO)
Commessa: G-002-2018

Schema di Potenza Unifilare
File:
Foglio: 5 di 5
Proprietà riservata

Rev.	Data	Motivo Modifica	Disegnato da	Approvato da
00	Giugno 2018	Emissione	G. Di Paolantonio	G. Di Paolantonio
01				
02				
03				